TABLE OF CONTENTS

Accessori per impianti 2

ACCESSORI PER IMPIANTI

KIT DI PULIZIA PER FIBRA OTTICA COMPLETO DI SALVIETTE,ALCOOL ED ACCESS. CA. 800 PULIZIE

Kit di Pulizia per Fibra ottica completo di salviette,alcool ed access. Ca. 800 pulizie

Leggi di più
SKU: 0119004
Prezzo: 178,91€+ iva

VASSOIO ORDINATORE CON COPERCHIO PER 12 COPRIGIUNTI

Vassoio ordinatore con coperchio per 12 Coprigiunti

Leggi di più
SKU: 0119121
Prezzo: 5,28€+ iva

CHASSIS A PARETE PER 3 MODULI DPCH

Chassis a parete per 3 moduli DPCH

Leggi di più
SKU: 0115011
Prezzo: 46,32€+ iva

CAM PRO TIVUSAT CON SMART CARD 5.3 8CH

CAM Pro tivusat con Smart Card 5.3 8CH

Leggi di più
SKU: 0133004
Prezzo: 554,95€+ iva

ALIMENTATORE 24V / 2,1A VOLANTE

Alimentatore 24V / 2,1A Volante

Leggi di più
SKU: 0115003
Prezzo: 87,45€+ iva

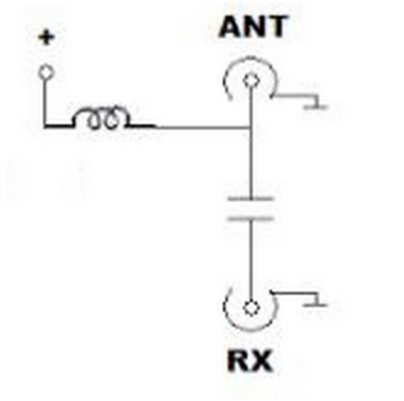

INSERITORE C.C. CON CONNETTO IEC

Inseritore c.c. con connetto IEC

Leggi di più
SKU: 0171001
Prezzo: 7,16€+ iva

BARRA DIN 1M

Barra Din 1m

Leggi di più
SKU: 0114011
Prezzo: 12,59€+ iva

INDEX

A
Alimentatore 24V / 2,1A Volante 3

B
Barra Din 1m 4

C
CAM Pro tivusat con Smart Card 5.3 8CH 2
Chassis a parete per 3 moduli DPCH 2

I
Inseritore c.c. con connetto IEC 3

K
Kit di Pulizia per Fibra ottica completo di salviette,alcool ed access. Ca. 800 pulizie 1

V
Vassoio ordinatore con coperchio per 12 Coprigiunti 1